

FR 2-7 / 45-48

IN 8-13 / 45-48

API 14-19 / 45-48

ES 20-26 / 45-48

JK 27-32 / 45-48

NL 33-38 / 45-48

IT 39-44 / 45-48

BATIUM

Elektroninis akumuliatoriaus įkroviklis

25/24

SAUGOS INSTRUKCIJOS



Šiame vartotojo vadove pateikiamos instrukcijos, kaip naudoti įrenginį, ir atsargumo priemonės, kurių reikia laikytis siekiant užtikrinti jūsų saugumą. Atidžiai perskaitykite jį prieš naudodami pirmą kartą ir atidžiai išsaugokite, kad galėtumėte perskaityti ateityje. Šias instrukcijas reikia atidžiai perskaityti ir suprasti prieš atliekant bet kokią operaciją. Nereikėtų atlikti jokių šiame vadove nenurodytų pakeitimų ar priežiūros darbų. Gamintojas neprisiima atsakomybės dėl bet kokių kūno sužalojimų ar materialinės žalos, atsiradusios dėl naudojimo ne pagal instrukcijas, pateiktas šiame vadove. Jei kyla problemų ar neaiškumų, pasikonsultuokite su kvalifikuotu asmeniu, kad tinkamai tvarkytumėte įrenginį. Šį įrenginį galima naudoti tik įkrovimui neviršijant įrenginio ir vadove nurodytų ribų. Būtina laikytis saugos nurodymų. Netinkamo ar pavojingo naudojimo atveju gamintojas neprisiima atsakomybės.



Prietaisas skirtas naudoti patalpose. Jis neturėtų būti veikiamas lietaus.

Šį prietaisą gali naudoti ne jaunesni kaip 8 metų vaikai ir žmonės, turintys ribotų fizinių, jutiminių ar protinių gebėjimų arba neturintys patirties ar žinių, jei jie yra tinkamai prižiūrimi arba jei buvo pateiktos instrukcijos, susijusios su saugiu prietaiso naudojimu. ir ar buvo suprasta su tuo susijusi rizika. Vaikai neturėtų žaisti su įrenginiu. Vaikai negali atlikti valymo ir naudotojo priežiūros darbų be priežiūros.

Jokiomis aplinkybėmis negalima naudoti neįkraunamų elementų ar baterijų įkrovimui.

Nenaudokite prietaiso, jei pažeistas maitinimo laidas arba kištukas.

Niekada nekraukite užšalusio ar pažeisto akumuliatoriaus.

Neuždenkite prietaiso.

Nestatykite prietaiso šalia šilumos šaltinio arba nuolat aukštoje temperatūroje (virš 50°C).

Neuždenkite ventiliacijos angų. Prieš naudodami įrenginį skaitykite montavimo skyrių.

Automatinis veikimo režimas ir naudojimo apribojimai yra paaiškinti toliau šiame vartotojo vadove.



Sprogimo ir gaisro pavojus!
Įkraunamas akumuliatorius gali išskirti sprogias dujas.



• Įkraunant akumuliatorių reikia padėti gerai vėdinamoje vietoje.



• Venkite liepsnos ir kibirkščių. NERŪKYTI.

• Saugokite akumuliatoriaus elektrinius kontaktinius paviršius nuo trumpojo jungimo.



Rūgšties purslų pavojus!



• Dėvėkite apsauginius akinius ir pirštines.



• Patekus į akis ar ant odos, nedelsiant praplauti vandeniu ir nedelsiant kreiptis į gydytoją.

Prijungimas/atjungimas:

• Prieš prijungdami arba atjungdami akumuliatoriaus jungtis, atjunkite maitinimą.



• Pirmiausia reikia prijungti akumuliatoriaus gnybtą, neprijungtą prie važiuoklės. Kita jungtis turi būti padaryta ant važiuoklės toliau nuo akumuliatoriaus ir degalų tiekimo linijos. Tada akumuliatoriaus įkroviklis turi būti prijungtas prie tinklo.

• Po įkrovimo atjunkite akumuliatoriaus įkroviklį nuo tinklo, tada atjunkite važiuoklės jungtį ir galiausiai akumuliatoriaus jungtį nurodyta tvarka.

Ryšys:



• Šis prietaisas turi būti prijungtas prie įžeminto elektros lizdo.

• Prijungimas prie maitinimo šaltinio turi būti atliktas laikantis nacionalinių įrengimo taisyklių.

Interviu:



• Jei maitinimo laidas pažeistas, jį reikia pakeisti specialiu laidu arba komplektu, kurį galima įsigyti iš gamintojo arba jo techninės priežiūros centro.

• Techninę priežiūrą turi atlikti tik kvalifikuotas asmuo.



• Įspėjimas! Prieš atlikdami su prietaisu susijusius darbus, visada ištraukite kištuką iš elektros lizdo.

• Jei vidinis saugiklis perdegė, jį turi pakeisti gamintojas, jo techninės priežiūros centras arba panašią kvalifikaciją turintys asmenys, kad būtų išvengta pavojaus.

• Reguliariai nuimkite dangtį ir nuimkite dulkes pūstuvu. Pasinaudokite tuo, kad kvalifikuotas personalas patikrintų elektros jungčių vientisumą izoliuotu įrankiu.

• Jokiu būdu nenaudokite tirpiklių ar kitų agresyvių valymo priemonių

• Prietaiso paviršius nuvalykite sausa šluoste.

Reglamentas:

• Prietaisas atitinka Europos direktyvas.
• Atitikties deklaraciją rasite mūsų svetainėje.

• EAC (Eurazijos ekonominės bendrijos) atitikties ženklas.

Šalinimas:

• Ši medžiaga yra renkama pasirinktinai. Nemeskite į buitines šiukšles.

BENDRAS APRAŠYMAS

Batium 25/24 sukurtas naudoti 2 funkcijas:
IUoU įkrovimo kreivė leidžia įkrauti švino rūgšties, skysčio ar gelio elektrolito starterio baterijas,**nuo lengvųjų iki sunkiųjų transporto priemonių, kurių akumuliatoriaus talpa nuo 35 Ah iki 350 Ah**6, 12 arba 24 V įtampoje.

IUIo įkrovimo kreivė leidžia įkrauti atvirus švino traukos akumuliatorius,**rietuvėms, skruberiams ir padėklų krautuvams, talpa nuo 35 Ah iki 180 Ah**6, 12 arba 24 V įtampoje.

PRIJUNGIMAS IR BENDRAS VALDYMAS

Vykdykite paleidimo tvarką.
Atsargiai: patikrinkite elektrolito lygį, ar nėra atidarytų baterijų. Jei reikia, prieš įkraudami užpildykite lygius.

1. Prijunkite gnybtus: raudoną gnybtą prie akumuliatoriaus + gnybto ir juodą spaustuką prie – gnybto.
Prijunkite įkroviklį:
- tiesiai ant akumuliatoriaus, naudojant standartinius įkroviklio spaustukus.
- arba dėl konkrečios įrenginio jungties, kabelio gale esančius spaustukus pakeisdami atitinkama jungtimi ir laikantis poliškumo bei srovės vertės.

2. Įkiškite įkroviklį į 230 V maitinimo lizdą.

3. Perjunkite jungiklį į padėtį „ON“. Ekrano šviesos diodai sukasi.

4. Pasirinkite apkrovos kreivę (mygtukas ⑤ p.46):
- IUoU automobilių akumuliatoriams,
- IUIo traukos akumuliatoriams. Norėdami pasirinkti IUIo funkciją, paspauskite ir palaikykite 5 sekundes.

5. Pasirinkite akumuliatoriaus įtampą (6, 12, 24 V,244 psl.) pagal nurodymus, parašytus ant akumuliatoriaus arba priklausomai nuo galimo padaryto sujungimo (serijinis arba lygiagretus žr. P5).

Neteisingai parinkus įtampą (24 V 12 V akumuliatoriui), kyla sprogimo arba rūgšties aptaškymo pavojus.

6. Pasirinkite įkrovimo greitį pagal ant akumuliatoriaus nurodytą talpą (Ah) (③ p.44).

	7 A maks	15A maks	25A maks
IUoU	35 95 Ah	95 225 Ah	200 350 Ah
IUIo	45 90 Ah	90 150 Ah	120 180 Ah

7. Prieš pradėdamas krauti, Batium atlieka šias operacijas:	Tol, kol ekrano šviesos diodai sukasi (4p.44), vis dar galima keisti parametrus.
a- Jis analizuoja akumuliatorių: akumuliatoriaus įtampą/būklą... Batium rodo bet kokią anomalija (žr. lentelę 7 psl.).	Laiškai (patikrinti = patikrinti). ekrane. Nustatymų keisti nebejmanoma.
b- Jis atkuria akumuliatorių, kai jo įtampa yra per žema.	Laiškai tada pabūkite ilgiau ekrane, o Batium atkuria bateriją.

8. Batium pradeda krautis ir parodo akumuliatoriaus įkrovimo būseną bei įkrovimo srovę Amperas (1p.44)

	Matydamas užsidegti	Ekranas		
1 žingsnis : ***„SOS" funkcija Atkūrimas »*** Analizė, pradžia desulfatacija ir Restauravimas. iš šikšnosparnio įtampa juoktis		Dabartinis ekranas. Priklausomai nuo akumuliatoriaus veikimo, srovė gali padidinti arba sumažinti.		
IUoU ir funkcija IUIo Pagrindinė apkrova.		Sklandus sąvartynas		
2 žingsnis: Išlyginimas (trukmė: 2 val.).				
3 veiksmas: Įkrovimas baigtas	100%	Priežiūra apkrova (plaukiojanti)	Įkrovimo pabaiga (IUIo)	Neatkurta baterija - balnas

IUoU funkcijos specifika
Kai įkrovimas baigtas, įkroviklis pereina į slankiojo režimą. : jis gali likti prijungtas prie akumuliatoriaus ir pagrindinio tinklo palaiko įkrovą, kad kompensuotų natūralų akumuliatoriaus savaiminį išsikrovimą.

IUIo funkcijos specifika
Nb: Batis neplūduriuoja pasibaigus įkrovimui. Jei pasibaigus įkrovimui akumuliatorius lieka prijungtas, kas 72 valandas, batis 25/24 iš naujo paleidžia įkrovimo ciklą, kad kompensuotų savaiminį akumuliatoriaus išsikrovimą.

Specifinės „SOS atkūrimo" funkcijos ypatybės
- Kai akumuliatorius yra desulfatuotas, Batium grįžta į įprastą IUoU įkrovimą.
- Jei nepavyksta atkurti akumuliatoriaus, tai rodoma ekrane .

9. Kai baterija įkraunama (indikatoriaus lemputė 100% žalia), nustatykite jungiklį į „OFF".

10. Atjunkite maitinimo kabelį.

11. Atjunkite spaustukus/arba akumuliatoriaus jungtį.

Pastaba:Nutrūkus maitinimui, Batium įsimena įkrovimo būseną (išskyrus „SOS atkūrimo" režimą) ir tęsia nuo paskutinio pasirinkimo.

„SOS ATGAVIMO" FUNKCIJA

Ši funkcija taikoma automobilių akumuliatoriams (IUoU), kurie patyrė gilų išsikrovimą (2 anomalija, lentelė p. 7).

Prijungus akumuliatorių, Batium diagnozuoja akumuliatoriaus būseną: ekranas .

Jei po 1 minutės mirksi „SOS Recovery" lemputė, tai reiškia, kad jūsų akumuliatorius yra sulfatuotas (susijęs su ilgalaikiu giluminiu iškrovimu).

„SOS Recovery“ funkcija dėl specifinės įkrovimo kreivės inicijuoja 24 valandų regeneracijos ciklą. Norėdami suaktyvinti šią funkciją, atlikite šiuos veiksmus:
1. Visada atjunkite automobilio akumuliatorių. (VIRŠĮTAMPIO PAVOJUS)
2. Prijunkite batio spaustukus prie akumuliatoriaus.
3. Prijunkite batiumą prie elektros tinklo, tada nustatykite jungiklį į padėtį „ON“.
4. Pasirinkite IUoU apkrovos kreivę.
5. Įjunkite funkciją paspausdami mygtuką „SOS atkūrimas“ 5 sekundes, kol užsidegs indikatorius (6p.44) užsidega.
6. Pasirinkite įtampą ir įkrovimo greitį.
7. Kelias sekundes nieko nelieskite, prasideda desulfatacijos procesas.

PRIVERTINĖS APkrovos FUNKCIJA

Labai išsikrovus akumuliatoriui (įtampa mažesnė nei 2 V), Batium neįsijungia ir apie tai praneša signalais:

• Ekrane sukasi šviesos diodai.

• Šviečia „baterijos įtampos“, „talpos“ ir „įkrovimo kreivės“ indikatoriai.

Norėdami priverstinai įkrauti, paspauskite mygtuką 5 sekundes2, kol batiumas parodys CHE (patikrinkite). Įkroviklis aptinka akumuliatorių, kurio įtampa didesnė nei 0,5 V (± 0,3 V).
Kaip ir kiti režimai, šis veiksmas suskirstytas į 2 fazes:

1. Diagnostinė fazė (baterijos įtampos analizė).
Pastaba: 12 arba 24 V akumuliatoriams šios fazės metu Batium aptinka labai išsikrovusią bateriją ir siūlo todėl 6 V įtampa. Norėdami patvirtinti arba ištaisyti šią įtampą (12 arba 24 V), paspauskite2greitai (kol Batium automatiškai nepaleido įkrovimo) (Anomalija 6 p.7).

2. Atsigavimo fazė (įtampos kilimas). Jei Batium nepavyksta atkurti akumuliatoriaus, jis išsijungia po 30 minučių.

Pasibaigus patikros etapui (CHE), Batium persijungia į įprastą IUoU įkrovimą. Daugiau informacijos apie įkrovimo procesą rasite skyriuje „Prijungimas ir bendras veikimas“.

APSAUGOS

Batium 25-24 yra apsaugotas nuo trumpojo jungimo ir poliškumo pasikeitimo. Jame taip pat yra apsaugos nuo kibirkščių sistema, kuri apsaugo nuo kibirkščių jungiant įkroviklį prie akumuliatoriaus. Be įtampos gnybtuose, batiumas neteikia srovės saugumo sumetimais.

NEORMALUMAI, PRIEŽASTYS, GYNIMO BŪDAI

	ANOMALIJOS	PRIEŽASTYS	PRIEMONĖS
1	Prietaisas skleidžia garsinį signalą, + visi pasirinkti šviesos diodai mirksi (įtampos / talpos / temperatūros kreivė) mokestis). + ekranas mirksi: - - -	Batium aptiko atvirkštinį spaustukų poliškumą.	Raudoną spaustuką prijunkite prie (+), o juodą – prie (-).
2	Mirksi lemputė "SOS Recovery".	Baterija patyrė ilgalaikį gilų išsikrovimą.	Įjunkite funkciją „SOS atkūrimas“ (žr. p.7).
3	Nustačius jungiklį į „ON“, joks indikatorius neužsidega.	Įkroviklis aptiko tinklo įtampos anomaliją.	Palaukite 10 sekundžių. Jei nieko nerodoma, išbandykite kitą maitinimo lizdą.
4	Įkraunant, ekrane rodoma: - - -	Prietaisas perkaista.	Įkroviklį naudokite gerai vėdinamoje patalpoje.

5	Ekrane sukasi šviesos diodai  Baterijos įtampos ir talpos indikatoriai ir įkrovimo kreivė šviečia.	Labai išsikrovęs akumuliatorius (labai žema 2 V įtampa).	Paleiskite priverstinį įkrovimą, „žr. skyrių „Priverstinės įkrovimo funkcija“.
		Batium neaptinka akumuliatoriaus.Neteisingai prijungti spaustukai.	Įsitikinkite, kad spaustukai yra tvirtai prijungti. Prisijunkite iš naujo.
		Batium neaptinka akumuliatoriaus.	Nuvalykite kontaktus.
6	Ekranas mirksi  + įtampos indikatorius lieka šviesti. + mirksi nauja įtampos lemputė	Batium aptinka įtampos klaidą ir siūlo kitą pasirinkimą (mirksi įtampos indikatorius).	Pasirinkite reikiamą įtampą greičiau nei per 10 sekundžių po pirmojo paspaudimo. Jei įtampa nepataisoma per vieną minutę, Batium automatiškai persijungia į siūlomą įtampą (mirksi lemputė).
7	Ekrane rodoma  mirksėdamas.	Akumuliatorius yra sutrumpintas arba pažeistas.	Keičiama baterija.
		Įkrovimo metu vartotojas netyčia liko prijungtas prie akumuliatoriaus. (pvz., priekiniai žibintai)	Išjunkite vartotoją ir tęskite įkrovimą.
		Įkroviklis naudojamas kaip maitinimo šaltinis, siekiant kompensuoti didelius vartotojus, prijungtus prie akumuliatoriaus.	Normalus įkroviklio veikimas, bet netinkamas naudojimas. Įkrovimo pabaigą rodanti lemputė negali užsidegti.
		Įkrovimo greitis netinka akumuliatoriui.	Padėtis aukštesnės apkrovos stadijoje. Jei jau naudojate 25 A greitį, naudokite galingesnį įkroviklį.
8	Ekrane rodoma  ilgiau nei 1 min. ir indikatorius  yra įjungtas.	CHE = patikrinti Akumuliatoriaus įtampa vis dar per žema, kad būtų galima pradėti normalų įkrovimą. Įkroviklis bandys atkurti akumuliatorių iki 30 minučių, tada tęs įprastą įkrovimą.	Patikrinkite, ar nėra vartotojo (pvz., fazės, vidaus apšvietimo ir pan.).
			Patikrinkite, ar įkrovimo įtampa atitinka akumuliatoriaus įtampą. Jei ne, atjunkite įkroviklio spaustukus ir iš naujo sukonfigūruokite.
		Jei akumuliatoriaus atkurti nepavyks, Batium nustos krauti ir parodys „OUT“.	Akumuliatoriaus įtampa išlieka neįprastai žema, akumuliatorius yra trumpas arba pažeistas.

GARANTIJA

Garantija taikoma visiems defektams ar gamybos defektams 2 metus nuo pirkimo datos (dalys ir darbas).

Garantija netaikoma:
- Visi kiti pažeidimai dėl transportavimo.
- Normalus dalių (pvz.: kabelių, spaustukų ir kt.) susidėvėjimas.
- Įvykiai dėl netinkamo naudojimo (maitinimo klaida, kritimas, išardymas).
- Gedimai, susiję su aplinka (tarša, rūdys, dulkės).

Gedimo atveju grąžinkite įrenginį savo platintojui, įskaitant:
- pirkimo įrodymas (išvežimo kvitas, sąskaita faktūra ir kt.)
- gedimo aiškinamasis raštas.

PRODUKTO SĄSAJA / PRODUCT INTERFACE / VORDERSEITE DES GERÄTES / INTERFAZ DEL PRO-DUCTO / ИНТЕРФЕЙС АППАРАТА / OMSCHRIJVING / INTERFACCIA DEL PRODOTTO

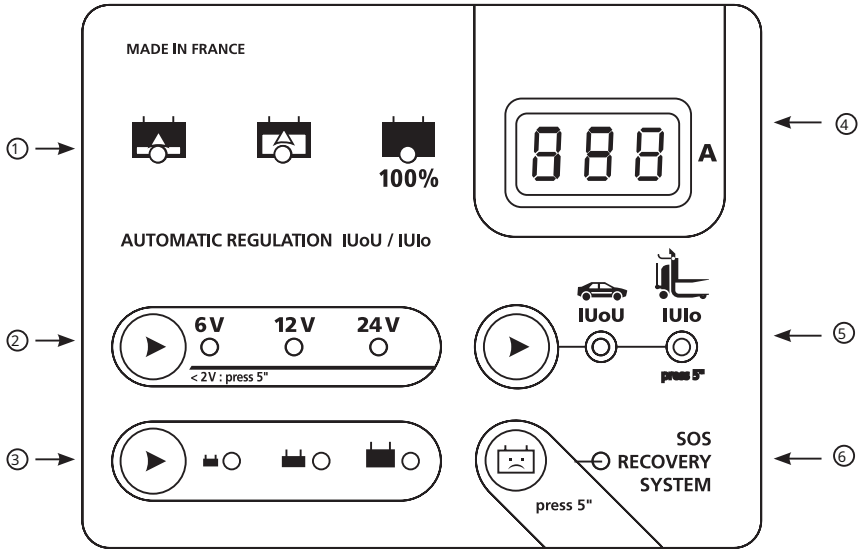

①	Įkrovimo lemputė / Įkrovimo indikatorius / Ladeanzeige / Indicador de carga / Показатель заряда / Laadlampje / Spia luminosa di carica.
②	Akumuliatoriaus įtampos parinkiklis + priverstinis įkrovimas 5 sek. / Akumuliatoriaus įtampos pasirinkimo mygtukas + priverstinis įkrovimas 5 s. / Выбор напряжения аккумулятора + принудительный заряд 5 сек / Keuzeschakelaar accuspanning + geforceerd pakrautas 5 sekundes / Pasirinkite akumuliatoriaus įtampą + akumuliatoriaus įtampą 5 sekundes.
③	Krovimo greičio parinkiklis / pasirinkimo klavišas / Auswahl des Ladestroms / Tecla velocidad de gaga /Выбор темпа заряда / Keuzeschakelaar laadsnelheid / Selettore della velocità di carica.
④	Ekranas / Ekranas / Strom-Anzeige / Pantalla / Экран / Beeldscherm / Schermo
⑤	Apkrovos kreivės parinkiklis / Įkrovimo kreivės pasirinkimo klavišas / Auswahl der Ladekennlinie / Tecla curva de carga / Выбор кривой заряда / Keuzeschakelaar laadcurve / Selettore curva di carica.
⑥	SOS atkūrimo parinkiklis ir lemputė / SOS atkūrimo raktas ir indikatorius / Auswahl and Anzeige SOS Recovery-Funktion / Tecla e indicador SOS Recovery / Выбор и показатель SOS atkūrimas / Keuzeschakelaar en SOS Recovery luminore SOS Recovery Selettore.

KOMBINACIJOS BATERIJOS / BATERIJŲ DERINIMAS / BATERIEKOMBINACIJA / KOMBINACINĖS BATERIOS / СПОСОБЫ ПОДКЛЮЧЕНИЯ АККУМУЛЯТОРУМУЛЯТОРУМУЛЯТОРУОНА

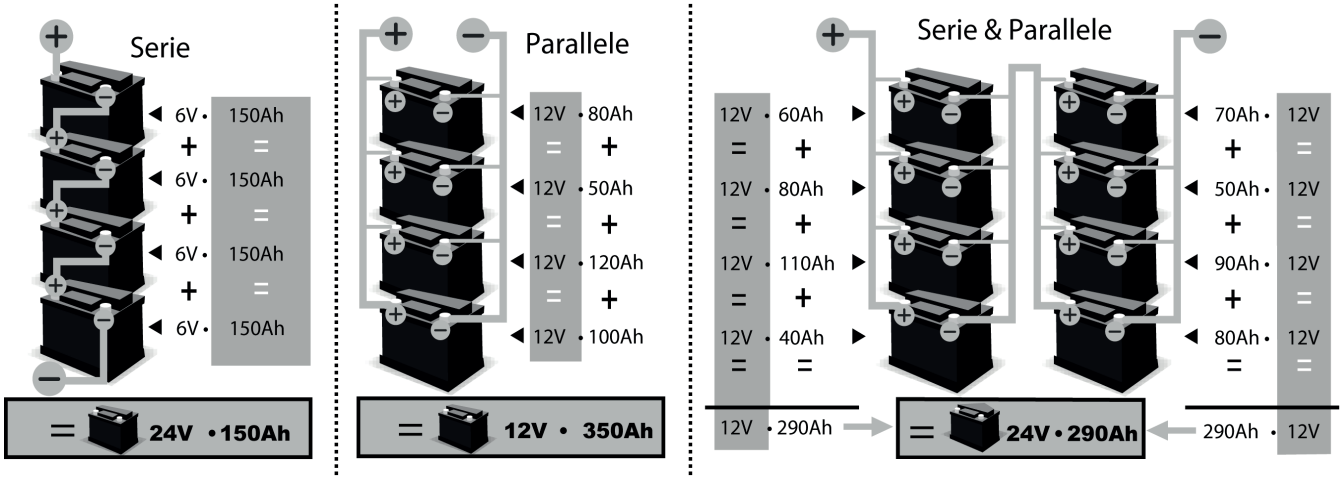

ELEKTROS SCHEMA / SCHALTPLAN / DIAGRAMA ELECTRICO / ЭЛЕКТРИЧЕСКАЯ СХЕМА / ELEKTRISCHE SCHEMA / SCEMA ELETTRICO

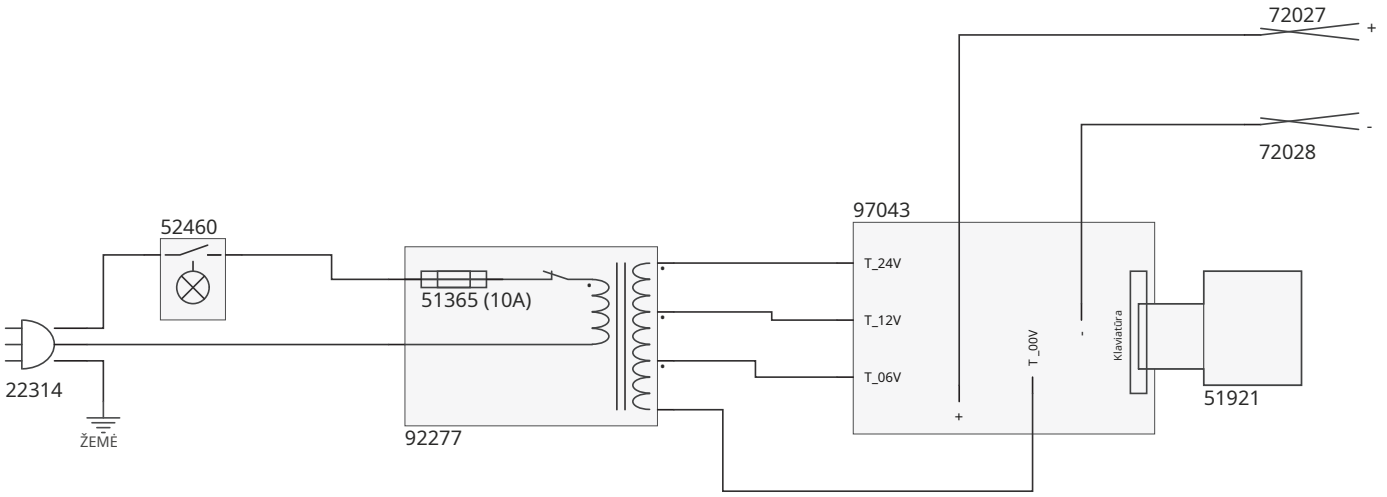

GRANDINĖS SCHEMA JK

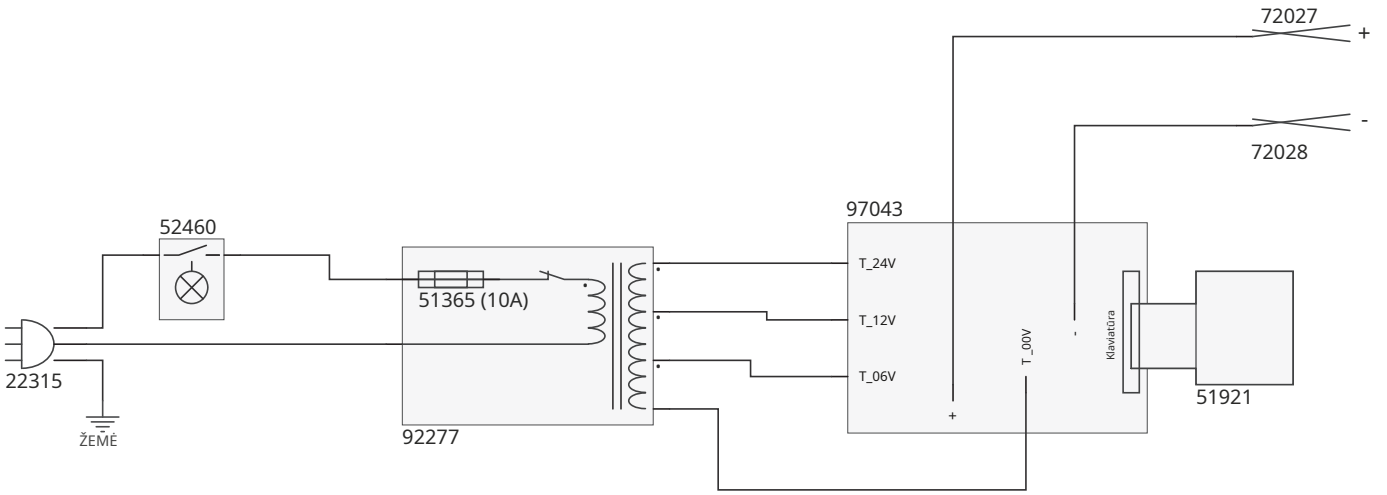

ATSARGINĖS DALYS / ATSARGINĖS DALYS / ERSATZTEILE / PIEZAS DE RECAMBIO / ЗАПЧАСТИ / RESERVE ONDERDELEN / PEZZI DI RICAMBIO

Elektroninė grandinė / Grandinės plokštės / Steuerplatine / Circuito electrónico / Электронная плата / Elektroninė grandinė / Circuito elettrico	97043C
Maitinimo laidas / Maitinimo kabelis / Netzkabel / Cable de red elektrolectrica / Сетевой шнур / Elektrische netsnoer / Cavo corrente	22314
Klaviatūra / Klaviatūra / Tastatur / Teclado / Панель управления / Bedieningspaneel / Tastiera	51921
Rankena / Rankena / Rankena / Mango / Ручка / Handvat / Impugnatura	71515
Vyriškas kištukas / Vyriškas kištukas / Stecker / Clavija macho / Разъем типа «папа» / Mannelijke aansluiting / Presa Maschio	52431
Oranžinis jungiklis / Oranžinis šviečiantis jungiklis / Schalter - oranžinis / Pertraukiklis naranja / Оранжевый выключатель / Oranje schakelaar / Interruttore Arancione	52460
Guminė pėdelė / Guminės kojelės / Gummifuß / Pié caucho / Резиновая ножка / Rubberen voetje / Piede in gomma	71140
Išvesties laidas / Išvesties kabelis / Ladekabel / Cable de salida / Выходной шнур / Uitgaande kabel / Cordone d'uscita	21521

Raudonas spaustukas 60A / Raudonas spaustukas 60A / Klemme - rot 60A / Pinza roja 60A / Красный зажим 60A / Rode klem 60A / Morsetto rosso 60A	055537
Juodas spaustukas 60A / Juodas spaustukas 60A / Klemme - schwarz 60A / Pinza negra 60A / Черный зажим 60A / Zwarte klem 60A / Morsetto nero 60A	055520

IKONOS / SIMBOLIAI / ZEICHNENERKLÄRUNG / ICONOS / СИМБОЛЫ / SIMBOLEN / ICON

	Produktas, kurio gamintojas dalyvauja pakuočių utilizavime prisidėdamas prie pasaulinės buitinių pakuočių atliekų rūšiavimo, atrankinio surinkimo ir perdirbimo sistemos. / Gaminys, kurio gamintojas dalyvauja pakuočių perdirbimo procese, prisidėdamas prie pasaulinės buitinių pakuočių atliekų rūšiavimo, surinkimo ir perdirbimo sistemos. / Für die Entsorgung Ihres Gerätes gelten besondere Bestimmungen (Sondermüll). / Gaminys, kad gamintojas dalyvautų pakuočių vertinime, prisidedant prie pasaulinės buitinių pakuočių atliekų atskyrimo, atrankinio surinkimo ir perdirbimo sistemos. / Prekė, gaminys, которого участвует в переработке упаковки п утем отчислений в глобальную систему сортракореосдему сортработировки, раздем в упаковки. / Ši medžiaga yra prislėgta visų skirtumų. Jūs neturite būti smaltito con i rifiuti domestici.
	Perdirbamas produktas, atitinkantis atliekų rūšiavimo rekomendacijas (pagal nutarimą Nr. 2014-1577). / Recyclingprodukt, der durch Mülltrennenung entsorgt werden muss. (gemäß Dekret nr. 2014-1577). / Perdirbamas gaminys, kurį reikia aiškiai atskirti (según el Decreto nr. 2014-1577). / Tiesioginis prekės pristatymas, ji Jums bus atsiųsta prieš užsakant.ровки (Декретом № 2014-1577). / Produktas riciclabile soggetto a raccolta selettiva.
IP 21	Apsaugota nuo patekimo prie pavojingų kietų kūnų dalių, kurių skersmuo >12,5 mm (pirštų ekvivalentas). Apsaugotas nuo vertikaliai krintančių vandens lašų. / Apsaugota nuo lietaus ir nuo pirštų patekimo prie pavojingų dalių. / Schutz vor Eindringen von festen Fremdkörpern (Durchmesser >12.5mm = Finger einer Hand). Schutz gegen Berühren mit einem Finger und senkrecht fallen des Tropfwasser. / apsaugo nuo patekimo prie peligroso dalių nugara ir nuo vertikalių gotas de agua caídas. / Защищен против доступа твердых тел диаметром > 12,5 мм (размером спалец руки) in в опасные места. Apsaugokite pirštą nuo priešingos pusės ir vertikalios apsaugos попадания капель воды. / Būtinai laikykite vandens kanalizaciją vertikaliame vandens srauto gale. / Aree Pericolose apsaugo nuo atsitiktinio kontakto su vartotoju ir vertikalios prieigos prie vandens kontrolės.
<70dB	Triukšmo lygis / Störpegel / Nivel de ruido / Уровень шума / Geluidslevel / Livello di rumore

SAS GYS
1, rue de la Croix des Landes
CS 54159
53941 SAINT-BERTHEVIN Cedex